DEKORATIV – **TRAPEZFÖRMIG**

CAMPANA, VK 5000 X

Cod. **02088307** EAN **8422248371216**

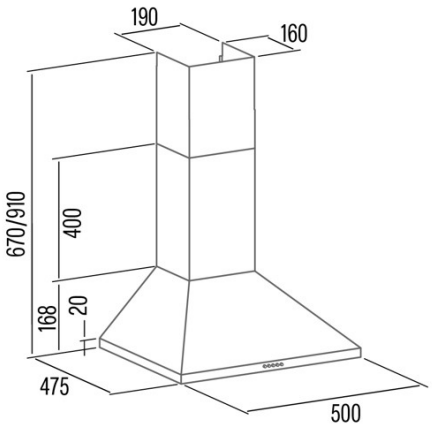

ALLGEMEINE INFORMATIONEN

EAN/UPC	8422248371216
Unterfamilie	Chimney

Produktdatenblatt gemäß EU65/2014 - EN61591, EN60704-2-13, EN50564

AEC (Jährlicher Energieverbrauch) (kWh/Jahr)	26,2
EEI-Klasse (Energie-Effizienzklasse)	A
FDE (fluiddynamische Effizienz)	28,4
FDE-Klasse (Klasse der fluiddynamischen Effizienz)	A
LE (Lichtausbeute) (lux/W)	67
LE-Klasse (Klasse der Lichtausbeute)	A
GFE (Fettfiltrationseffizienz)	70,1
GFE-Klasse (Klasse der Fettfiltrationseffizienz)	D
Luftstrom im normalen Modus MIN (m3/h)	174,3
Luftstrom im normalen Modus MAX (m3/h)	477,3
Schallleistung im normalen Modus MIN (dB)	56
Schallleistung im normalen Modus MAX (dB)	69
Po (Energieverbrauch im ausgeschalteten Zustand) (W)	0

Integrationsrichtlinie EU 66/2014

EEI (Energieeffizienzindex)	49,2
QBEP (gemessener Luftvolumenstrom im Bestpunkt) (m3/h)	258,8
PBEP (Gemessener Luftdruck im Bestpunkt) (Pa)	260
WBEP (Gemessene elektrische Eingangsleistung im Bestpunkt) (W)	65,9
WL (Nennleistung des Beleuchtungssystems) (W)	3
EMIDDLE (durchschnittliche Beleuchtungsstärke auf der Kochoberfläche) (lux)	200

Externe Abmessungen

Diamètre de sortie (mm)	150

Merkmale

Motormodell	K10 390 A
Steuerungstechnologie	Mechanical push button
Leistungsstufen	3
Anzeige der Filtersättigung	-

Beleuchtung

Lichtmodell	SSLED
Strahlentechnologie	LED

Stromanschluss

Nennspannung (V)	220-240
Nennfrequenz (Hz)	50/60
Schutz gegen Stromschlag	Class II
Steckertyp	No plug