WASSERHÄHNE FÜR **KÜCHENPROFIS**

CPB

Cod. **02506401** EAN **8422248371896**

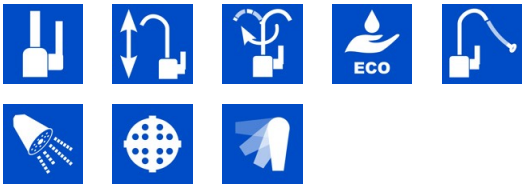

ALLGEMEINE INFORMATIONEN

EAN/UPC	8422248371896
Unterfamilie	Professional

Merkmale

Typ des Wasserhahns	Single-lever
Material	Brass
Material des Griffs	Cast Iron
Material des Sprou-Gewebeschlauch	Stainless Steel 304
Stil der Ausführung	Chrome
Form des Wasserauslasses	Semiprofessional
Abnehmbarer Wasserauslass	√
Drehbarer Wasserauslass	360º
Luftsprudler	√
Funktion Dusche	√
Art der Steuerung	Handle
Position der Steuerung	Rechte Seite

Installation
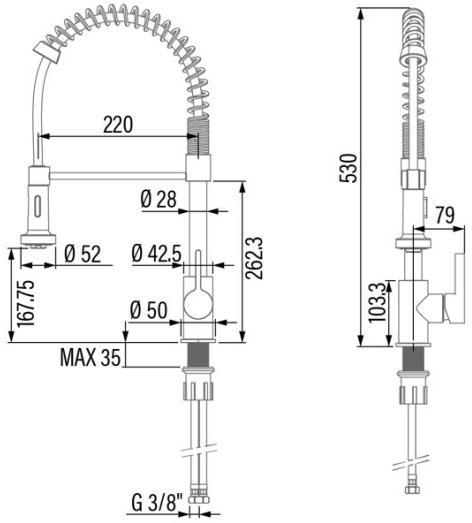
Breite (mm)	264
Höhe (mm)	530
Tiefe (mm)	50
Durchmesser des Gewebeschlauchs des Wasserauslasses ["]	3/8
Länge des Gewebeschlauchs des Wasserauslasses [mm]	400