OBERFLÄCHENINTEGRATION

IAS 7024

Cod. **08000200** EAN **8422248358699**

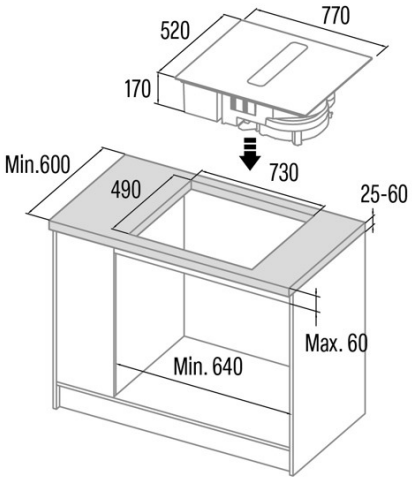

ALLGEMEINE INFORMATIONEN

EAN/UPC	8422248358699
Unterfamilie	Flow-in

Produktdatenblatt

Anzahl der Kochfelder	4
Kochfeld 1: Position	Front Right
Kochfeld 1: Durchmesser des Kochfelds (mm)	21
Kochfeld 1: Leistung (kW)	2,2
Kochfeld 1: Verstärkung (kW)	3
Kochfeld 1: Verbrauch (Wh/kg)	190,8
Kochfeld 2: Position	Rear Right
Kochfeld 2: Durchmesser des Kochfelds (mm)	21
Kochfeld 2: Leistung (kW)	2,2
Kochfeld 2: Verstärkung (kW)	2,6
Kochfeld 2: Verbrauch (Wh/kg)	190,8
Kochfeld 3: Position	Front Left
Kochfeld 3: Durchmesser des Kochfelds (mm)	21
Kochfeld 3: Leistung (kW)	2,2
Kochfeld 3: Verstärkung (kW)	3
Kochfeld 3: Verbrauch (Wh/kg)	190,8
Kochfeld 4: Technologie	Induction
Kochfeld 4: Art des Kochfelds	Rectangular Flexible
Kochfeld 4: Position	Rear Left
Kochfeld 4: Durchmesser des Kochfelds (mm)	21
Kochfeld 4: Leistung (kW)	2,2
Kochfeld 4: Verstärkung (kW)	2,6
Kochfeld 4: Verbrauch (Wh/kg)	190,8

Abmessungen

Breite (mm)	770
Höhe (mm)	170
Tiefe (mm)	520
Einbaubreite (mm)	730
Einbautiefe (mm)	490

Ausführung

Material	Glas
Abschrägung	Vorderseite

Steuerung

Art der Steuerung	Mono Slider
Position der Steuerung	Front Centre
Leistungsstufen	9 + Booster
Countdown-Alarm	√
Energieverwaltung	√

Sicherheit

Sicherheitsverriegelung	√
Restwärmeanzeige	√
Automatische Erkennung von Küchenutensilien	√
Intelligente Erkennung von Küchenutensilien	√
Automatischer Sicherheitsstopp	√
Schutz gegen verschüttete Flüssigkeiten	√

Stromanschluss

Nennspannung (V)	220-240
Nennfrequenz (Hz)	50/60
Steckertyp	No plug