DEKORATIV – **SCHUBLADE**

# S PLUS 9010 X

Cod. **02029602** EAN **8422248093422**

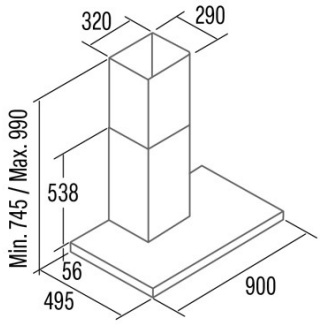


## ALLGEMEINE INFORMATIONEN

| | |
|---|---|
| EAN/UPC | 8422248093422 |
| Unterfamilie | Box |

## Produktdatenblatt gemäß EU65/2014 - EN61591, EN60704-2-13, EN50564

| | |
|---|---|
| AEC (Jährlicher Energieverbrauch) (kWh/Jahr) | 100,9 |
| EEI-Klasse (Energie-Effizienzklasse) | C |
| FDE (fluiddynamische Effizienz) | 16,3 |
| FDE-Klasse (Klasse der fluiddynamischen Effizienz) | D |
| LE (Lichtausbeute) (lux/W) | 22,5 |
| LE-Klasse (Klasse der Lichtausbeute) | B |
| GFE (Fettfiltrationseffizienz) | 88,5 |
| GFE-Klasse (Klasse der Fettfiltrationseffizienz) | B |
| Luftstrom im normalen Modus MIN (m3/h) | 361 |
| Luftstrom im normalen Modus MAX (m3/h) | 637 |
| Schallleistung im normalen Modus MIN (dB) | 69 |
| Schallleistung im normalen Modus MAX (dB) | 74 |
| Po (Energieverbrauch im ausgeschalteten Zustand) (W) | 0 |

## Integrationsrichtlinie EU 66/2014

| | |
|---|---|
| *f* (Zeitverlängerungsfaktor) | 1,4 |
| EEI (Energieeffizienzindex) | 82,4 |
| QBEP (gemessener Luftvolumenstrom im Bestpunkt) (m3/h) | 375,3 |
| PBEP (Gemessener Luftdruck im Bestpunkt) (Pa) | 295 |
| WBEP (Gemessene elektrische Eingangsleistung im Bestpunkt) (W) | 188,8 |
| WL (Nennleistung des Beleuchtungssystems) (W) | 6 |
| EMIDDLE (durchschnittliche Beleuchtungsstärke auf der Kochoberfläche) (lux) | 135 |

## Externe Abmessungen

| | |
|---|---|
| Breite (mm) | 900 |
| Tiefe (mm) | 500 |
| Maximale Gesamthöhe (mm) | 1045 |
| Minimale Gesamthöhe (mm) | 730 |
| Diamètre de sortie (mm) | 150, 125 |

## Merkmale

| | |
|---|---|
| Menge des Motors | 1 |
| Motormodell | TA |
| Filtertechnologie | Aluminiumgitter |
| Steuerungstechnologie | Mechanical push button |
| Verstärkung | - |
| Leistungsstufen | 3 |
| Timer | - |
| Anzeige für Kohlefilterwechsel | - |
| Dimmfunktion | - |
| Konnektivität | Nein |
| Fernbedienung | - |
| Anzeigen | - |

## Beleuchtung

| | |
|---|---|
| Lichtmodell | CSLED |
| Strahlentechnologie | LED |

## Installation

| | |
|---|---|
| Mindestabstand zu einem elektrischen Kochfeld (mm) | 650 |
| Mindestabstand zu einem Gaskochfeld (mm) | 650 |
| Rückführungsoption | √ |
| Kohlefilter | - |
| Rückschlagklappe | Nein |

| | |
|---|---|
| Innere Abschirmung | - |

## Stromanschluss

| | |
|---|---|
| Nennspannung (V) | 220-240 |
| Nennfrequenz (Hz) | 50 |
| Nenneingangsleistung (W) | 277 |
| Schutz gegen Stromschlag | Class II |

## Zubehör

| | |
|---|---|
| Verlängerung des oberen Zierkanals | 02861301 |
| Rückschlagklappe | 02832001 |
| Aktivkohlefilter | 02859398 |