WEINSCHRÄNKE

VI 59177 FS BK

Cod. **07751011** EAN **8422248371599**

LED

ALLGEMEINE INFORMATIONEN

EAN/UPC	8422248371599
Unterfamilie	Wine Cooler

Produktdatenblatt gemäß EU-Verordnung 2019/2016

Kategorie	2
Energieeffizienzklasse	G
Energieverbrauch [kWh/Jahr]	168
Speichervolumen des Kühlschranks [l]	328
Klimaklasse	SN/N/ST
Schallemissionen [dBA]	41
Art der Installation	Free Standing

Beleuchtung

LED-Licht	√

Strom- und Wasseranschluss

Nennspannung (V)	220-240
Nennfrequenz (Hz)	50
Nenneingangsleistung (W)	90
Länge des Stromkabels (m)	1,5
Steckertyp	Type F

Steuerung

Art der Steuerung	Electronic
Anzeigen	LED

Installation
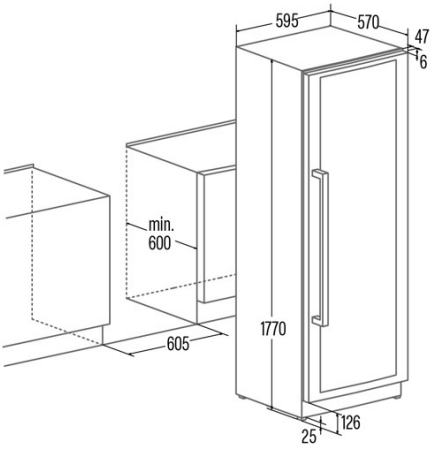
Breite (mm)	595
Höhe (mm)	1770
Tiefe (mm)	570