DÉCORATIVES **TRAPÉZOÏDALES**

VK 6000 X

Cod. **02061606** EAN **8422248357012**

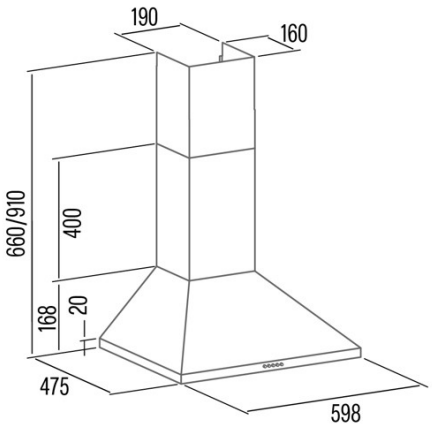

INFORMATIONS GÉNÉRALES

EAN/UPC	8422248357012
Sous-famille	Chimney

Fiche produit selon directives EU65/2014 - EN61591, EN60704-2-13, EN50564

AEC (Consommation d'énergie annuelle) (kWh/an)	24,8
Classe EEI (classe d'efficacité énergétique)	A
FDE (efficacité dynamique des fluides)	28,5
Classe FDE (classe d'efficacité dynamique des fluides)	B
LE (efficacité lumineuse) (lux/W)	31,6
Classe LE (classe d'efficacité lumineuse)	A
GFE (Efficacité de filtration des graisses)	71,4
Classe GFE (classe d'efficacité de filtration des graisses)	D
Débit d'air en mode normal MIN (m3/h)	166
Débit d'air en mode normal MAX (m3/h)	395
Puissance acoustique en mode normal MIN (dB)	49
Puissance acoustique en mode normal MAX (dB)	67
Po (Consommation d'énergie en mode arrêt) (W)	0

Directive sur l'intégration UE 66/2014

f (Facteur augmentation dans le temps)	1
IEE (indice d'efficacité énergétique)	48,5
QBEP (efficacité maximale du point de débit d'air) (m3/h)	255,1
PBEP (efficacité maximale du point de pression) (Pa)	249,1
WBEP (Consommation d'énergie électrique avec efficacité maximale) (W)	62
WL (système d'éclairage de puissance nominale) (W)	3
EMIDDLE (Éclairage moyen sur la surface de cuisson) (lux)	95

Dimensions extérieures

Largeur (mm)	600
Profondeur (mm)	475
Hauteur totale maximale (mm)	910
Hauteur totale minimale (mm)	670
Diamètre de sortie (mm)	150

Caractéristiques

Quantité du moteur	1
Modèle du moteur	K10 390 A
Pression maximale (Pa)	290,8
Technologie de filtre	Maille d'aluminium
Technologie de contrôle	Mechanical push button
Booster	-
Niveaux de puissance	3
Minuterie	-
Indicateur de saturation du filtre	-
Indicateur de changement de filtre à charbon	-
Fonction d'atténuation	-
Connectivité	Non
Commande à distance	-
Afficher	-

Éclairage

Modèle de lumière	CSLED
Technologie rayon	LED

Installation

Distance minimale d'une plaque électrique (mm)	650
Distance minimale d'une plaque à gaz (mm)	650
Option de recirculation	-
Filtre à charbon	-

Clapet anti-retour	Non
Protection intérieure	-

Branchement électrique

Tension nominale (V)	220-240
Fréquence nominale (HZ)	50
Puissance nominale d'entrée (W)	100
Protection contre les chocs électriques	Class II
Type de prise	No plug

Accessoires

Extension de conduit décoratif supérieur	'02862302
Clapet anti-retour	'02832004
Filtre métallique MAX PRO	'02800917
Filtre à charbon actif	'02859489
Conduit flexible silencieux	'02893002