FOURS **STATIQUES**

SES 7104 X

Cod. **07044350** EAN **8422248347297**

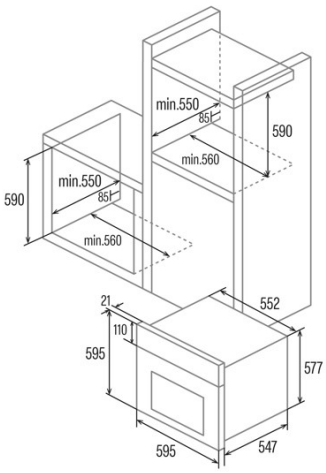

INFORMATIONS GÉNÉRALES

EAN/UPC	8422248347297
Sous-famille	Static

Fiche produit

Indice d'efficacité énergétique (IEE)	95,2
Classe d'efficacité énergétique	A
Consommation d'énergie en mode conventionnel [kWh/cycle]	0,78
Source de chaleur	Electricity
Nombre de cavités	1
Volume de la cavité (L)	65

Dimensions

Largeur (mm)	595
Hauteur (mm)	595
Profondeur (mm)	561
Largeur incorporée (mm)	560
Hauteur intégrée (mm)	580
Profondeur incorporée (mm)	586

contrôles

Type de contrôle	Mechanical
Afficher	Non
Nombre de fonctions	4
Fonctions	Light;Grill;Bottom heating;Top and bottom heating
Minuterie	Mechanical
Indicateur marche/arrêt	√
Température minimale [°C]	50
Température maximale [°C]	250

Caractéristiques

Nettoyage	Aquasmart Manual
Émail	Black
Verre intérieur amovible	√
Type de lumière	LED
Nombre d'ampoules	15
Puissance de la lampe [W]	1
Nombre de vitres de la porte	2
Fermeture manuelle de la porte	√
Fermeture douce	-
Châssis latéraux	√
Niveaux	5
Rails télescopiques	Non
Ventilateur à convection	-

Sécurité

Ventilateur de refroidissement	√

Raccordement électrique

Puissance de l'élément chauffant supérieur [W]	1350 + 900
Puissance inférieure de l'élément chauffant [W]	1200
Tension nominale (V)	220-240
Fréquence nominale (HZ)	50/60
Puissance nominale d'entrée (W)	2300
Longueur du cordon d'alimentation (m)	0,9
Type de prise	No plug

Accessoires

Plateau plat	-
Plateau profond	√

Plateau vapeur	-
Gril	√
Grille intérieure	-
Rails télescopiques	-
Poignée du plateau	-
Réservoir amovible	-
Pierre à pizza	-
Kit à grillade	-