FOURS **STATIQUES**

SES 7004 X

Cod. **07044351** EAN **8422248347235**

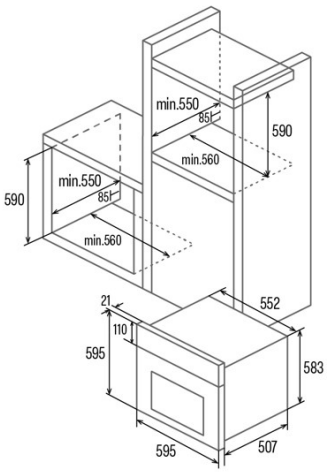

INFORMATIONS GÉNÉRALES

EAN/UPC	8422248347235
Sous-famille	Static

Fiche produit

Indice d'efficacité énergétique (IEE)	95,2
Classe d'efficacité énergétique	A
Consommation d'énergie en mode conventionnel [kWh/cycle]	0,76
Source de chaleur	Electricity
Masse de l'appareil [kg]	25
Nombre de cavités	1
Volume de la cavité (L)	65

Dimensions

Largeur (mm)	450
Hauteur (mm)	330
Profondeur (mm)	440
Largeur incorporée (mm)	595
Hauteur intégrée (mm)	595
Profondeur incorporée (mm)	507

contrôles

Type de contrôle	Mechanical
Afficher	Non
Nombre de fonctions	4
Fonctions	Grill;Top and bottom heating;Light;Bottom heating
Indicateur du thermostat	√
Température minimale [°C]	50
Température maximale [°C]	250

Caractéristiques

Émail	Easy cleaning Nclean enamel
Verre intérieur amovible	√
Nombre de vitres de la porte	2
Type de cavité	Embossed
Niveaux	5

Sécurité

Ventilateur de refroidissement	√
Arrêt automatique de sécurité	-

Raccordement électrique

Puissance inférieure de l'élément chauffant [W]	1200
Tension nominale (V)	220-240
Fréquence nominale (HZ)	50/60
Puissance nominale d'entrée (W)	2300
Longueur du cordon d'alimentation (m)	0,9
Type de prise	No plug

Accessoires

Plateau plat	√
Pierre à pizza	-