tira led | 60 cm

TFB-5160 BK

Cod. **02034408** EAN **8422248108096**

- Panel de **Control Mecánico**
- 2 niveles de extracción
- Capacidad de extracción máxima – mínima (Reg.(UE) nº65/2014): **300m³/h** - 160m³/h
- Nivel sonoro (Reg.(UE) nº65/2014): **48dB**(A), máximo: 61dB(A)
- 1 Motor tangencial. Extra silencioso. Consumo máximo de energía **65W**
- **Iluminación de alta eficiencia mediante TIRA LED**
- Sistema de fácil instalación
- Filtros lavables en lavavajillas
- Acabado en cristal negro
- Presión max. 170 Pa
- Descarga 150 mm
- Clase de eficiencia energética: C

► **Accesorios (no incluidos)**

Filtro de Carbón Activo .....Cod. 02859495 / EAN 8422248100281 .....

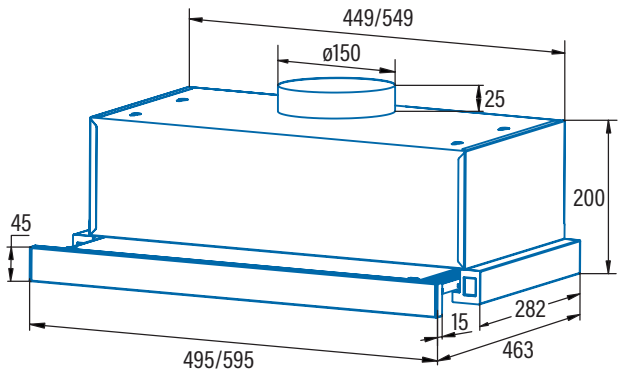

Código	**02034408**
EAN	**8422248108096**
Modelo	**TFB-5160 BK**
Tipo	Telescopic
Ficha de producto según directivas EU65/2014 - EN61591, EN60704-2-13, EN50564	
AEC (Consumo de Energía Anual) (kWh/año)	36,5
EEI class (Clase de Eficiencia Energética)	C
FDE (Eficiencia Fluidodinámica)	8,86
FDE class (Clase de Eficiencia Fluidodinámica)	E
LE (Eficiencia de Iluminación) (lux/W)	43,9
LE class (Clase de Eficiencia de Iluminación)	A
GFE (Eficiencia de Filtrado de Grasa)	60,6
GFE Class (Clase de Eficiencia de Filtrado de Grasa)	E
Flujo de aire en velocidad mínima (m³/h)	158,4
Flujo de aire en velocidad máxima (m³/h)	297,2
Flujo de aire en velocidad intensiva (TURBO) (m³/h)	-
Potencia sonora en velocidad mínima (dB)	47,8
Potencia sonora en velocidad máxima (dB)	61,1
Potencia sonora en velocidad intensiva (TURBO) (dB)	-
Po (Consumo de Electricidad en modo Desactivado) (W)	0
Ps (Consumo de Electricidad en modo de Espera) (W)	-
Directiva Integración según EU 66/2014	
f (Factor de Incremento en el Tiempo)	1,68
EEI (Eficiencia Energética)	76,34
QBEP (Flujo de aire en Punto de Máxima Eficiencia) (m³/h)	158,4
PBEP (Diferencia de Presión Estática en Punto de Máxima Eficiencia) (Pa)	115,03
WBEP (Poténcia Electrica de entrada en Punto de Máxima Eficiencia) (W)	57,11
WL (Consumo Nominal de electricidad del sistema de Iluminación de la superfície de cocción) (W)	2
EMIDDLE (Iluminancia media del sistema de iluminación de la superfície de cocción) (lux)	87,8
Dimensiones exteriores	
Ancho (mm)	595
Fondo (mm)	297
Altura máxima total (mm)	200
Altura mínima total (mm)	225
Diametro de salida (mm)	150
Características	
Motor	TT300
Niveles de extracción	2
Consumo máximo motor (W)	65
Pressión Máxima (Pa)	170
Pressión Turbo (Pa)	-
Tipo de control	Rocker Switch
Desconexión automática	-
Indicador electrónico saturación filtro	-
Tipo de filtro	Metallic
Número de filtros antigrasa	2
Interior blindado	√
Iluminación	
Clase de lámparas	CSLED
Iluminación regulable en intensidad	-
Nº de lámparas	1
Instalación	
Distancia mínima a una placa de cocción eléctrica (mm)	550
Distancia mínima a una placa de cocción de gas (mm)	650
Instalación con salida de aire al exterior / recirculación	BOTH
Sistema de fácil instalación	√
Conexión eléctrica	
Potencia total de acometida (W)	67
Tensión nominal (V)	220-240
Frecuencia de la red (Hz)	50 / 60
Aislamiento eléctrico	CLASS I
Clavija	VDE
Accesorios	
Extension tubo superior	-
Tubos decorativos blancos	-
Tubos decorativos negros	-
Embellecedor Islas	-
Válvula antirretorno	-
Filtro metálico MAX PRO	-
Filtro metálico	02800981
Filtro DUAL (metálico + carbón activo)	-
Filtros carbón activo	02859495
Tubo flexible silenciador	-