INTEGRAÇÃO NAS **SUPERFÍCIES**

IAS 7024

Cod. **08000200** EAN **8422248358699**

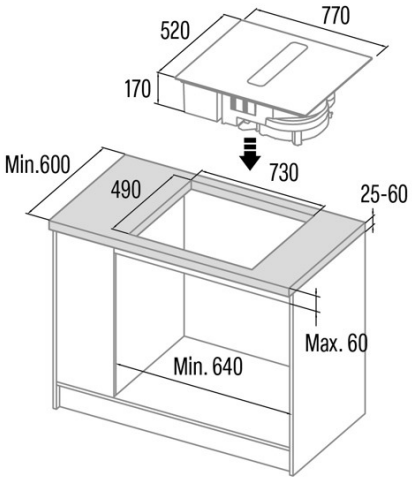

INFORMAÇÕES GERAIS

EAN/UPC	8422248358699
Subfamília	Flow-in

Ficha de produto

Número de zonas de cocção	4
Zona 1: Posição	Front Right
Zona 1: Diâmetro da zona (mm)	21
Zona 1: Potência (kW)	2,2
Zona 1: Reforço (kW)	3
Zona 1: Consumo (Wh/kg)	190,8
Zona 2: Posição	Rear Right
Zona 2: Diâmetro da zona (mm)	21
Zona 2: Potência (kW)	2,2
Zona 2: Reforço (kW)	2,6
Zona 2: Consumo (Wh/kg)	190,8
Zona 3: Posição	Front Left
Zona 3: Diâmetro da zona (mm)	21
Zona 3: Potência (kW)	2,2
Zona 3: Reforço (kW)	3
Zona 3: Consumo (Wh/kg)	190,8
Zona 4: Tecnologia	Induction
Zona 4: Tipo de zona	Rectangular Flexible
Zona 4: Posição	Rear Left
Zona 4: Diâmetro da zona (mm)	21
Zona 4: Potência (kW)	2,2
Zona 4: Reforço (kW)	2,6
Zona 4: Consumo (Wh/kg)	190,8

Dimensões

Largura (mm)	770
Altura (mm)	170
Profundidade (mm)	520
Largura incorporada (mm)	730
Profundidade incorporada (mm)	490

Acabamento

Material	Vidro
Bisel	Frente

Controlo

Tipo de controlo	Mono Slider
Posição de controlo	Front Centre
Níveis de potência	9 + Booster
Alarme de contagem regressiva	√
Gestão da energia	√

Segurança

Bloqueio de segurança	√
Indicador de calor residual	√
Deteção automática de utensílios de cozinha	√
Deteção inteligente de utensílios de cozinha	√
Paragem automática de segurança	√
Proteção contra derrames de líquidos	√

Ligação elétrica

Tensão nominal (V)	220-240
Frequência nominal (Hz)	50/60
Tipo de ficha	No plug