GRUPOS **FILTRANTES**

CPK 6000 GR

Cod. **02025003** EAN **8422248357166**

LED

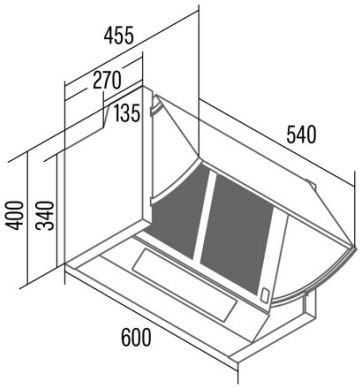

INFORMAÇÕES GERAIS

EAN/UPC	8422248357166
Subfamília	Insert

Ficha de produto de acordo com as diretivas EU65/2014 - EN61591, EN60704-2-13, EN50564

AEC (Consumo de energia anual) (kWh/ano)	24
Clase EEI (classe de eficiência energética)	B
FDE (eficiência dinâmica de fluidos)	18,4
Classe FDE (classe de eficiência dinâmica de fluidos)	C
LE (eficiência luminosa) (lux/W)	15,5
Classe LE (classe de eficiência luminosa)	D
GFE (Eficiência de filtragem de gorduras)	51,9
Classe GFE (classe de eficiência de filtragem de gorduras)	F
Fluxo de ar em modo normal MIN (m3/h)	140
Fluxo de ar em modo normal MAX (m3/h)	265
Potência acústica em modo normal MIN (dB)	50
Potência acústica em modo normal MAX (dB)	63
Po (Consumo de energia em modo desligado) (W)	0
Ps (Consumo de energia em modo de espera) (W)	0

Diretiva Integração UE 66/2014

f (Fator Aumento no tempo)	1,3
IEE (Índice de Eficiência Energética)	56,7
QBEP (eficiência máxima do ponto de fluxo de ar) (m3/h)	150
PBEP (eficiência máxima do ponto de pressão) (Pa)	202,5
WBEP (Consumo de energia elétrica com eficiência máxima) (W)	46
WL (sistema de iluminação de potência nominal) (W)	3
EMIDDLE (Iluminância média na superfície de cocção) (lux)	46,5

Dimensões Externas

Largura (mm)	600
Profundidade (mm)	270
Altura total máxima (mm)	400
Altura total mínima (mm)	400
Diamètre de sortie (mm)	120

Características

Quantidade do motor	1
Modelo do motor	K11 250
Pressão máxima (Pa)	224
Tecnologia de filtro	Malla
Tecnologia de controlo	Mechanical slider
Reforço	-
Níveis de potência	3
Temporizador	-
Indicador de saturação do filtro	-
Indicador de mudança de filtro de carvão	-
Função de atenuação	-
Conectividade	Não
Controlo remoto	-
Mostrar	-

Iluminação

Modelo de luz	LED E-14
Tecnologia do raio	LED

Instalação

Distância mínima a uma placa elétrica (mm)	550
Distância mínima a uma placa de gás (mm)	650
Opção de recirculação	-

Back Draught Shutter	Não
Escudo interior	√

Ligação elétrica

Tensão nominal (V)	220-240
Frequência nominal (Hz)	50
Potência nominal de entrada (W)	68
Proteção contra descargas elétricas	Class II
Tipo de ficha	No plug

Acessórios

Back Draught Shutter	'02849003
Filtro de carvão ativo	'02849489