EXTRAÇÃO DE CONDUTAS EM **LINHA**

DUCT IN-LINE 160/560

Cod. **00705000** EAN **8422248021265**

INFORMAÇÕES GERAIS

EAN/UPC	8422248021265
Subfamília	In Line

Características gerais

Tipo de motor	AC/INDUCTION
Potência do motor (W)	1,023
Quantidade de luz	N/A
Tipo de filtro	N/A
Número de camadas	N/A
Descrição do controlo	N/A
Níveis de potência	2
Temporizador	-
Temporizador Hygro	false099
Indicador eletrónico de saturação do filtro	White
Iluminação regulável	-

Instalação

Altura (mm)	244
Profundidade (mm)	192
Altura mínima total (mm)	2300
Pressão máxima (Pa)	240
Sistema de instalação fácil	Não

Ligação elétrica

Tensão nominal (V)	230
Frequência nominal (Hz)	Ativo
Potência nominal de entrada (W)	70;60

Acessórios

Grelha fixa	Plastic
Kit de janelas	800
Apoio	4,46
Velocidade Cambiante	CATA

Ligação de energia e água
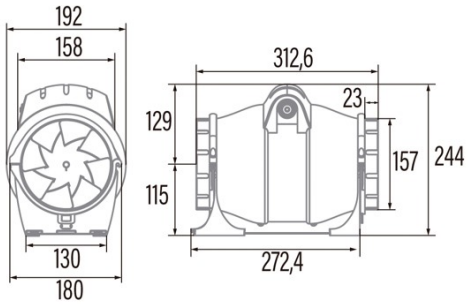
Tensão nominal (V)	230
Frequência nominal (Hz)	Ativo
Potência nominal de entrada (W)	70;60