LAVA-LOIÇA SOBRE **BANCADA**

CBS-1 40-40 D R10

Cod. **02624008** EAN **8422248109024**

INFORMAÇÕES GERAIS

EAN/UPC	8422248109024
Subfamília	Top Mount

Características

Material	Stainless Steel 304
Espessura do aço	12
Cor	Stainless Steel 304
Quantidade do recipiente	1
Forma do recipiente	Square
Profundidade do recipiente (mm)	200
Prateleira de drenagem	1
Forma da grelha de drenagem	Square
Posição da grelha de drenagem	Right

Instalação
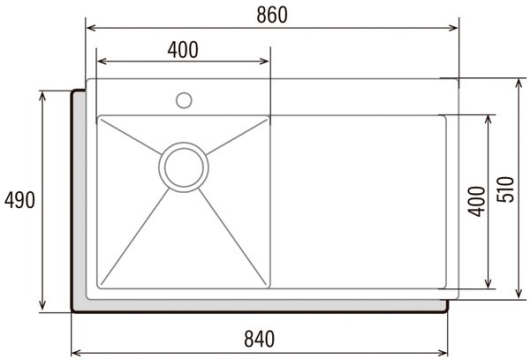
Tubo de desbordamento	√
Largura standard do compartimento (mm)	90
Largura (mm)	860
Altura (mm)	510
Profundidade (mm)	200