LAVA-LOIÇA SOB **BANCADA**

INFORMAÇÕES GERAIS

EAN/UPC	8422248369619
Subfamília	Undermount

Características

Material	Stainless Steel 304
Espessura do aço	0,8
Cor	Stainless Steel 304
Quantidade do recipiente	1
Forma do recipiente	Square
Profundidade do recipiente (mm)	180
Prateleira de drenagem	Não
Posição da grelha de drenagem	N/A

Instalação

Tubo de desbordamento	√
Largura (mm)	445
Altura (mm)	180
Profundidade (mm)	445

CB 40-40
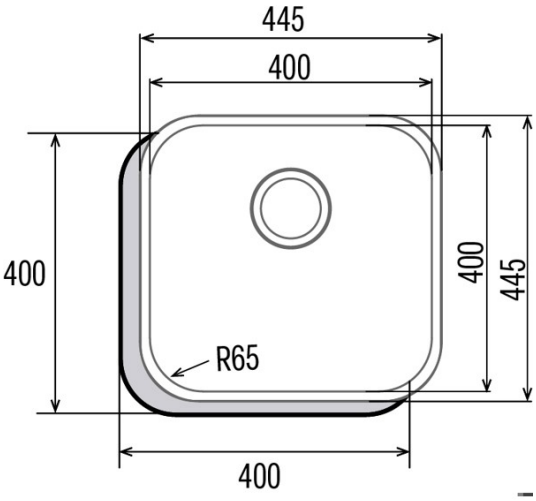
Cod. **02625012** EAN **8422248369619**