FORNOS **PIROLÍTICOS**

# PR 6011 XGBK

Cod. **07001006** EAN **8422248103350**

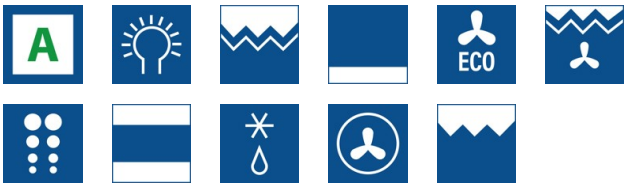


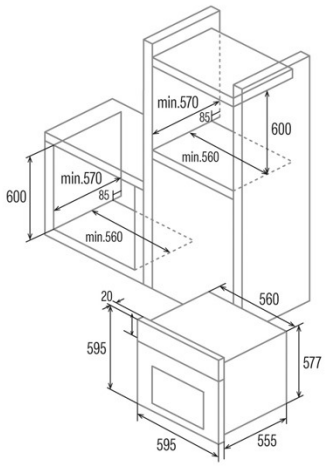


## INFORMAÇÕES GERAIS

| | |
|---|---|
| EAN/UPC | 8422248103350 |
| Subfamília | Pyrolitic |

### Ficha de produto

| | |
|---|---|
| Classe de eficiência energética | A |
| Fonte de calor | Electricity |
| Número de cavidades | 1 |
| Volume da cavidade (L) | 70 |

### Dimensões

| | |
|---|---|
| Largura (mm) | 595 |
| Altura (mm) | 595 |
| Profundidade (mm) | 575 |
| Largura incorporada (mm) | 560 |
| Altura incorporada (mm) | 590 |
| Profundidade incorporada (mm) | 560 |

### Controlos

| | |
|---|---|
| Tipo de controlo | Controlo tátil |
| Mostrar | WHITE |
| Número de funções | 11 |
| Funções | Top_and_bottom_heating_with_fan;Turl heating;Light;Top and bottom heating;Defrosting;Double Grill;Grill;Double grill with fan;Eco |
| Temporizador | Electronic |
| Indicador de ligar/desligar | √ |
| Indicador do termóstato | √ |
| Temperatura mínima [°C] | 50 |
| Temperatura máxima [°C] | 250 |
| Sonda térmica | - |

### Características

| | |
|---|---|
| Limpeza | Pirolisis |
| Esmalte | Black |
| Baixa a grelha | - |
| Vidro interior removível | √ |
| Número de lâmpadas | 25 |
| Potência da lâmpada [W] | 1 |
| Número de vidros da porta | 4 |
| Fechadura manual da porta | √ |
| Fecho suave | - |
| Tipo cavidade | Flat |
| Suportes laterais | √ |
| Níveis | 5 |
| Guias telescópicas | 1 |
| Ventilador de convecção | √ |

### Segurança

| | |
|---|---|
| Ventilador de refrigeração | √ |
| Proteção contra sobreaquecimento | √ |
| Paragem automática de segurança | √ |
| Fechadura de porta de pirólise | √ |
| Indicador de bloqueio de pirólise | √ |

### Ligação elétrica

| | |
|---|---|
| Potência do elemento aquecedor superior [W] | 650 |
| Menor potência do elemento aquecedor [W] | 1100 |
| Potência do turbocompressor [W] | 2000 |
| Tensão nominal (V) | 220-240 |
| Frequência nominal (Hz) | 50/60 |
| Potência nominal de entrada (W) | 3200 |

| | |
|---|---|
| Proteção contra descargas elétricas | Classe I |
| Comprimento do cabo de alimentação (m) | 1 |
| Tipo de ficha | No plug |

## Acessórios

| | |
|---|---|
| Bandeja plana | - |
| Bandeja profunda | √ |
| Bandeja de vapor | - |
| Grelha | √ |
| Grelha interior | - |
| Guias telescópicas | √ |
| Cabo da bandeja | - |
| Depósito removível | - |
| Pizza Stone | - |
| Kit para assar | - |