FORNOS **ESTÁTICOS**

SES 7104 X

Cod. **07044350** EAN **8422248347297**

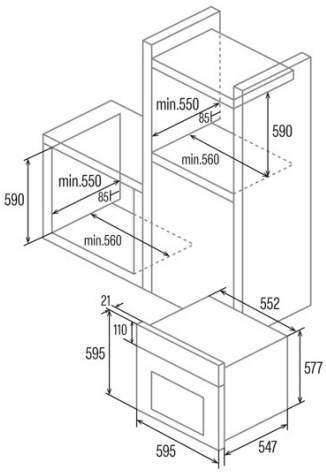

INFORMAÇÕES GERAIS

EAN/UPC	8422248347297
Subfamília	Static

Ficha de produto

Índice de Eficiência Energética (IEE)	95,2
Classe de eficiência energética	A
Consumo de energia em modo convencional [kWh/ciclo]	0,78
Fonte de calor	Electricity
Número de cavidades	1
Volume da cavidade (L)	65

Dimensões

Largura (mm)	595
Altura (mm)	595
Profundidade (mm)	561
Largura incorporada (mm)	560
Altura incorporada (mm)	580
Profundidade incorporada (mm)	586

Controlos

Tipo de controlo	Mechanical
Mostrar	Não
Número de funções	4
Funções	Light;Grill;Bottom heating;Top and bottom heating
Temporizador	Mechanical
Indicador de ligar/desligar	√
Temperatura mínima [°C]	50
Temperatura máxima [°C]	250

Características

Limpeza	Aquasmart Manual
Esmalte	Black
Vidro interior removível	√
Tipo de luz	LED
Número de lâmpadas	15
Potência da lâmpada [W]	1
Número de vidros da porta	2
Fechadura manual da porta	√
Fecho suave	-
Suportes laterais	√
Níveis	5
Guias telescópicas	Não
Ventilador de convecção	-

Segurança

Ventilador de refrigeração	√

Ligação elétrica

Potência do elemento aquecedor superior [W]	1350 + 900
Menor potência do elemento aquecedor [W]	1200
Tensão nominal (V)	220-240
Frequência nominal (Hz)	50/60
Potência nominal de entrada (W)	2300
Comprimento do cabo de alimentação (m)	0,9
Tipo de ficha	No plug

Acessórios

Bandeja plana	-
Bandeja profunda	√
Bandeja de vapor	-

Grelha	√
Grelha interior	-
Guias telescópicas	-
Cabo da bandeja	-
Depósito removível	-
Pizza Stone	-
Kit para assar	-