MÁQUINAS DE LAVAR LOIÇA **INTEGRÁVEIS**

# LVI 62014

Cod. **07200078** EAN **8422248351379**

D | LED | 3

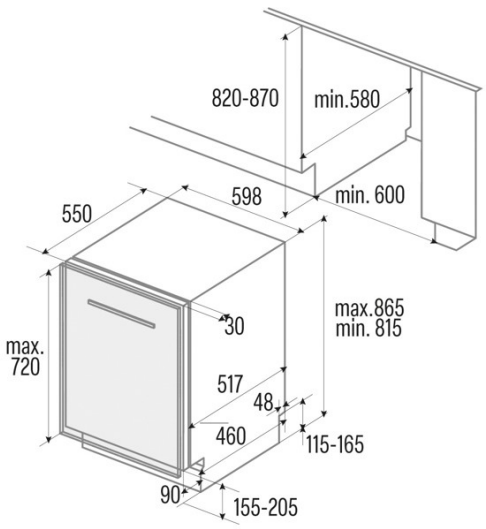


## INFORMAÇÕES GERAIS

| | |
|---|---|
| EAN/UPC | 8422248351379 |
| Subfamília | Built-in |

## Ligação elétrica

| | |
|---|---|
| Tensão nominal (V) | 220-240 |
| Frequência nominal (Hz) | 50 |
| Potência nominal de entrada (W) | 1760 |
| Proteção contra descargas elétricas | Class II |
| Comprimento do cabo de alimentação (m) | 1500 |
| Tipo de ficha | Type F |

## Ficha de produto de acordo com o Regulamento da UE 2019/2022 - 2019/2017

| | |
|---|---|
| Definições de localização predeterminadas | 14 |
| Classe de eficiência energética | D |
| Nível sonoro [dBA] | 47 |
| Tipo de instalação | Built-In |

## Painel de controlo

| | |
|---|---|
| Tipo de controlo | Soft Touch Buttons |
| Mostrar | LED |
| Indicador de controlo do sal | √ |
| Indicador de controlo do ajuda ao enxaguamento | √ |
| Atraso de início | 3-6-9h |
| Indicador de tempo restante | √ |
| Início/Pausa | √ |

## Programas e funções

| | |
|---|---|
| Número de programas | 8 |
| Programa 1 - Nome | Intensive |
| Programa 1 - Temperatura (ºC) | 65 |
| Programa 2 - Nome | Normal |
| Programa 2 - Temperatura (ºC) | 55 |
| Programa 3 - Nome | Eco |
| Programa 3 - Temperatura (ºC) | 50 |
| Programa 4 - Nome | Express 90' |
| Programa 4 - Temperatura (ºC) | 55 |
| Programa 5 - Nome | Quick 30' |
| Programa 5 - Temperatura (ºC) | 40 |
| Programa 6 - Nome | Automatic |
| Programa 6 - Temperatura (ºC) | 60 |

## Ligação de energia e água

| | |
|---|---|
| Tensão nominal (V) | 220-240 |
| Frequência nominal (Hz) | 50 |
| Potência nominal de entrada (W) | 1760 |
| Proteção contra descargas elétricas | Class II |
| Comprimento do cabo de alimentação (m) | 1500 |
| Tipo de ficha | Type F |
| Comprimento da mangueira de água de entrada (m) | 1500 |
| Comprimento da mangueira de água de drenagem (m) | 1400 |

## Instalação

| | |
|---|---|
| Largura (mm) | 598 |
| Altura mín. (mm) | 815 |
| Profundidade (mm) | 550 |
| Altura ajustável | √ |
| Largura incorporada (mm) | 600 |
| Altura interior (mm) | 820 |
| Profundidade incorporada (mm) | 580 |
| Altura máxima da porta (mm) | 720 |

| | |
|---|---|
| Porta de correr | - |