FRIGORÍFICOS DE **VINHO**

VI 59177 FS BK

Cod. **07751011** EAN **8422248371599**

LED

INFORMAÇÕES GERAIS

EAN/UPC	8422248371599
Subfamília	Wine Cooler

Ficha de produto de acordo com o Regulamento da UE 2019/2016

Categoria	2
Classe de eficiência energética	G
Consumo de energia [kWh/ano]	168
Volume de armazenamento do frigorífico [l]	328
Classe climática	SN/N/ST
Emissões sonoras [dBA]	41
Tipo de instalação	Free Standing

Iluminação

Luz LED	√

Ligação de energia e água

Tensão nominal (V)	220-240
Frequência nominal (Hz)	50
Potência nominal de entrada (W)	90
Comprimento do cabo de alimentação (m)	1,5
Tipo de ficha	Type F

Controlo

Tipo de controlo	Electronic
Mostrar	LED

Instalação
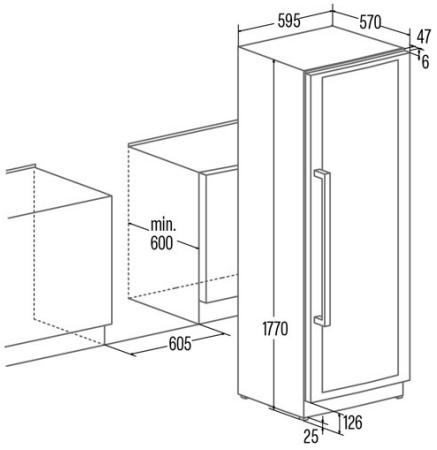
Largura (mm)	595
Altura (mm)	1770
Profundidade (mm)	570