PLACA DE **INDUÇÃO**

INFORMAÇÕES GERAIS

EAN/UPC	8422248094191
Subfamília	Induction

IB 5003 BK
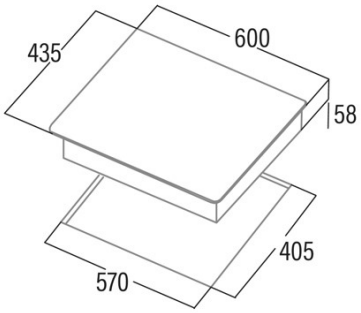
Cod. **08074007** EAN **8422248094191**